Electrolux PROFESSIONAL

# Kaffesystem
# Aura traditionell espressomaskin, 2 Maestrogrupper, Steamair

**Produkt #**

**Modell #**

**Namn #**

**SIS #**

**AIA #**



**602528 (AURA2SA)** Traditionell espressomaskin, 2 Maestrogrupper, 10,1-liters boiler, 2 oberoende kontrollboxar med 4 PROGR. DOSERINGSPROGRAM

## Kort specifikation

**Pos.**

Professionella och halvautomatiska AURA-serien har alla de tekniska funktionerna som avser en exklusiv espressomaskin. Med AURA får du den perfekta kombinationen av estetik och prestanda. AURA har en modern design i rostfritt stål och krom, med touch skärm samt LED-belysning på spillbrickan och runt de elektroniska styrboxarna. AURA-serien är tillägnad användare som är bekanta med volumetriska kommandon som kräver hög prestanda i extraktionsprocessen. MAESTRO termoreglerade bryggenheter är monterade med EASYLOCK-system som hjälper till att låsa och försegla portafiltret med minimal ansträngning. AURA-seriens avancerade teknik garanterar en enastående extraktionskvalitet och kraftig varmvatten / ångkraft.

.

## Huvudfunktioner

- Steamair, programmerbar automjölkskummare.
- Automatiskt rengöringsprogram.
- Programmerbart vatten.
- Den professionella halvautomatiska AURA-serien har alla de tekniska funktionerna för en exklusiv espressomaskin. Den perfekta kombinationen av estetik och prestanda.
- Manuell Steamglide spak.
- Modern design i rostfritt stål och krom. Lysdiodbelysning på droppbrickan och runt det elektroniska styrsystemet med knappsats på touch skärmen, för intuitiv programmering.
- AURA är till för användare som är vana vid högpresterande volymstyrning i extraheringsprocessen.
- De värmereglerade MAESTRO-brygg-grupperna har utrustats med EASYLOCK-system som hjälper till att låsa och försegla portafiltret med minimal ansträngning,
- 2 Maestro-grupper.
- 2 oberoende kontrollboxar med 4 programmerbara doseringsval, med Dosamat ® självigenkänning av portafilter, start/stopp, display av shottid.
- Elektronisk förinfusion.
- Dubbel panel för koppvärmare med hög kapacitet.
- USB-gränssnitt för uppdatering.

## Konstruktion

- Stomme av rostfritt stål.
- PID (proportional-integral-derivative) Temperaturstyrning: ett exakt styrnings-algoritmsystem som konsekvent ger exakt resultat för bryggningstemperaturen.
- 10,1-liters boiler
- Easylock portafilter
- RS-232-protokoll för gränssnitt mellan dator/kassa.

## Medföljande tillbehör

- 1 av Aura filterhållare för en kopp PNC 871008
- 2 av Aura filterhållare för två koppar PNC 871009

## Övriga Tillbehör

- KAFFEKVARN OCH DOSERARE - FLAT 65 MM PNC 602543 ❑
- KAFFEKVAR OCH DOSERARE - FLAT 75 MM PNC 602544 ❑
- ON-DEMAND KAFFEKVARN - FLAT 75 MM PNC 602546 ❑
- Aura filterhållare för en kopp PNC 871008 ❑
- Aura filterhållare för två koppar PNC 871009 ❑
- Filter för en kopp - 12 g PNC 871017 ❑

| | | |
|---|---|---|
| • Filter för två koppar - 18 g | PNC 871018 | ❑ |
| • Slaglåda i rostfritt stål | PNC 871019 | ❑ |



Företaget förbehåller sig rätten att göra ändringar i de produkter utan föregående meddelande.

# Kaffesystem
# Aura traditionell espressomaskin, 2 Maestrogrupper, Steamair

Front

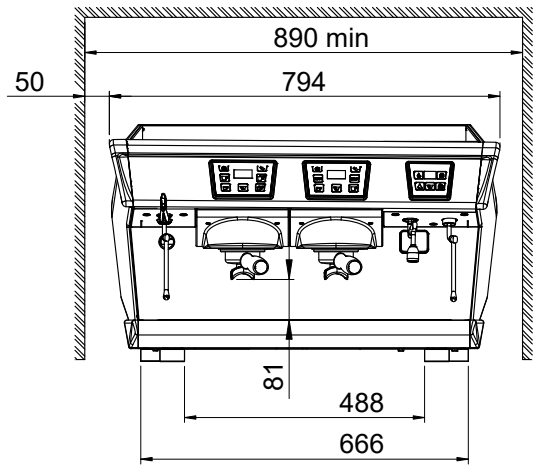


Sida

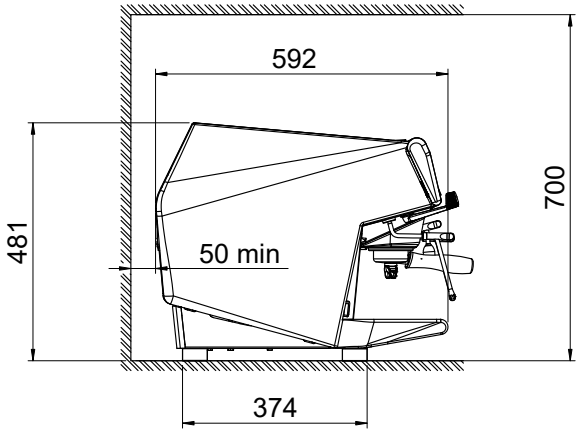


Topp

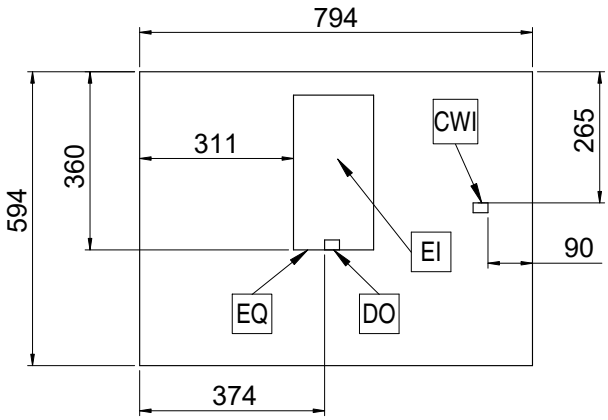


## Elektricitet

| | |
|---|---|
| **Spänning:** | 400 V/3N ph/50 Hz |
| **Effekt, max:** | 4.8 kW |
| **Stickkontakt typ:** | Kabel utan stickpropp |

## Vatten

| | |
|---|---|
| **[NOT TRANSLATED]** | 5 / 60 °C |

## Viktig information

| | |
|---|---|
| **Nettovikt:** | 73 kg |
| **Fraktvolym:** | 0.69 m³ |

## Hållbarhetsdata

| | |
|---|---|
| **Effekt, min:** | 7.2 Amps |



Företaget förbehåller sig rätten att göra ändringar i de produkter utan föregående meddelande.